KOBEL™

TEHNIČKI LIST

SMEG

KLT9L4WH

EAN: 8017709326210

Estetika

Estetika	**Univerzalno**	Završna obrada	**Satenirano**
Boja	**Mat bela**	Materijal	**Nerđajući čelik**
Dizajn	**Plafonski**	Vrsta čelika	**Brušeno**

Programi / Funkcije

Broj brzina	**3**	Opcije podešavanja vremena	**Automatsko isključivanje**
Intenzivna brzina	**Da**	Auto-vent 2.0	**Da**
Funkcija 24h filtriranja vazduha	**Da**		

Tip

Porodica proizvoda	**Aspirator**	Elektronska kontrola	**Da**
Vrsta aspiratora	**Plafonski aspirator**	Obimno odsisavanje	**Da**
Širina aspiratora	**90 cm**	EAN kod	**8017709326210**
Odsisavanje	**Odsisavanje**		

Tehničke karakteristike

Broj svetala	**2**	Broj filtera	**3**
Vrsta osvetljenja	**LED**	Filteri za masnoću	**Aluminijum**
Snaga osvetljenja	**7.4 W**	Indikator zamene filtera	**Da**
Temperatura boje svetlosti (K)	**3000 K**	Minimalno rastojanje od gasne ploče za kuvanje	**650 mm**
Opseg temperature boje svetlosti	**3000 - 5700 K**	Minimalno rastojanje od električne ploče za kuvanje	**650 mm**
Maksimalni kapacitet sa slobodnim izlazom	**610 m³/h**	Izlaz za vazduh	**150 mm**
Snaga motora	**270 W**	Nepovratni ventil	**Da**

Komande

Podešavanje komandi	**Kontrola dodirom sa belim pozadinskim osvetljenjem**

Performanse / Energetska nalepnica

Energetska klasa (EEC)	**B**
Klasa fluidno-dinamičke efikasnosti (FDEC)	**B**
Klasa efikasnosti filtriranja masnoće (GFEC)	**D**
Klasa efikasnosti osvetljenja (LEC)	**B**
Godišnja potrošnja energije (AEChood)	**94 kWh/a**
Fluidno-dinamička efikasnost (FDE)	**25.9**
Efikasnost osvetljenja (LE)	**25.9 lux/W**
Efikasnost filtriranja masnoće (GFE)	**72.0 %**
Protok vazduha pri minimalnoj brzini (Qmin)	**208 m³/h**
Protok vazduha pri maksimalnoj brzini (Qmax)	**452 m³/h**
Protok vazduha pri boost brzini (Qboost)	**594 m³/h**
Emisija zvučne snage A-ponderisane u vazduhu pri minimalnoj brzini (SPEmin)	**48 dBA**
Emisija zvučne snage A-ponderisane u vazduhu pri maksimalnoj brzini (SPEmax)	**63 dBA**
Emisija zvučne snage A-ponderisane u vazduhu pri boost brzini (SPEboost)	**69 dBA**
Faktor povećanja vremena (F)	**1.1**
Indeks energetske efikasnosti	**68.7**
Izmeren protok vazduha u tački najbolje efikasnosti (Qbep)	**335 m³/h**
Izmeren pritisak vazduha u tački najbolje efikasnosti (Pbep)	**630 Pa**
Izmerena ulazna električna snaga u tački najbolje efikasnosti (Wbep)	**226 W**
Nominalna potrošnja energije sistema osvetljenja (WL)	**15 W**
Prosečno osvetljenje radne površine za kuvanje (Emiddle)	**303 lux**
Nivo zvučne snage na najvišem stepenu (Lwa)	**63 dBA**

Električni priključak

Snaga električnog priključka	**305 W**
Napon	**220-240 V**
Frekvencija (Hz)	**50-60 Hz**
Utikač	**Nema**
Dužina kabla za napajanje	**1500 mm**

Potrošnja u stanju pripravnosti

Potrošnja energije u isključenom režimu (Po)	**0 W**
Potrošnja energije u stanju pripravnosti (Ps)	**0.49 W**

Brzina 1

Protok vazduha IEC 61591	**208 m³/h**
Nivo buke IEC 60704-2-13	**48 dBA**
Snaga	**129 W**

Brzina 2

Protok vazduha IEC 61591	**323 m³/h**
Nivo buke IEC 60704-2-13	**55 dBA**
Snaga	**171 W**

Brzina 3

Protok vazduha IEC 61591	**452 m³/h**	Snaga	**217 W**
Nivo buke IEC 60704-2-13	**62 dBA**		

Intenzivna brzina

Protok vazduha (IEC 61591)	**594 m³/h**	Nivo buke IEC 60704-2-13	**69 dBA**
		Snaga	**290 W**

Logističke informacije

Dimenzije proizvoda (mm)	**200x900x500**	Širina pakovanja	**990 mm**
Širina	**900 mm**	Dubina pakovanja	**585 mm**
Dubina (mm)	**500 mm**	Visina upakovanog proizvoda (mm)	**416 mm**
Visina proizvoda (mm)	**200 mm**	Dimenzije upakovanog proizvoda (mm)	**416x990x585**
Neto težina (kg)	**22,5 kg**	Vrsta pakovanja	**Karton**
Bruto težina (kg)	**27,5 kg**		

Priloženi pribor

		Daljinski upravljač	**Da**
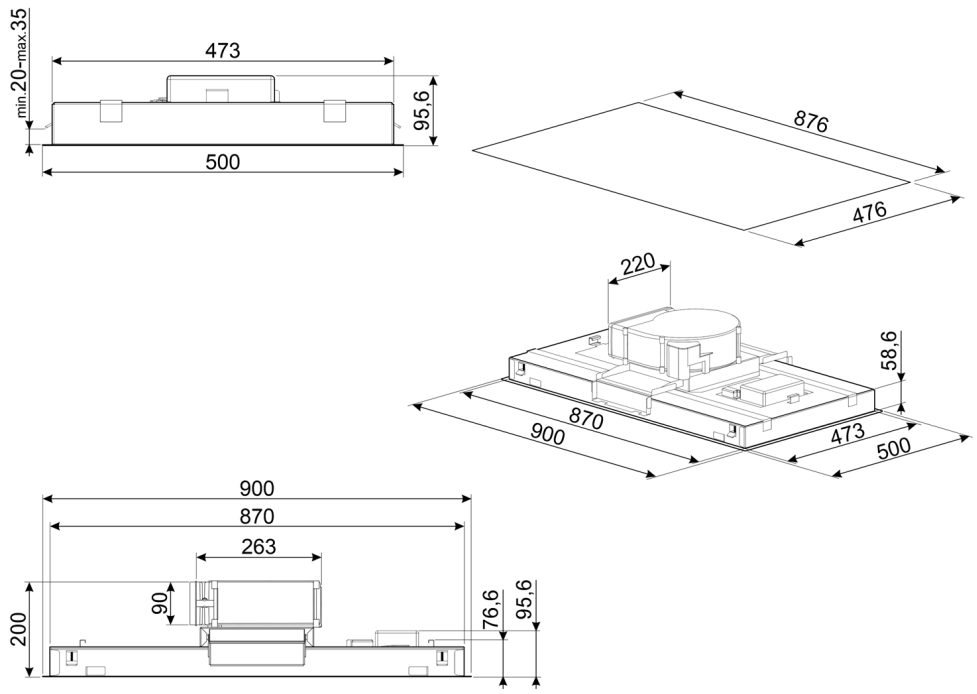
Tehnički crtež